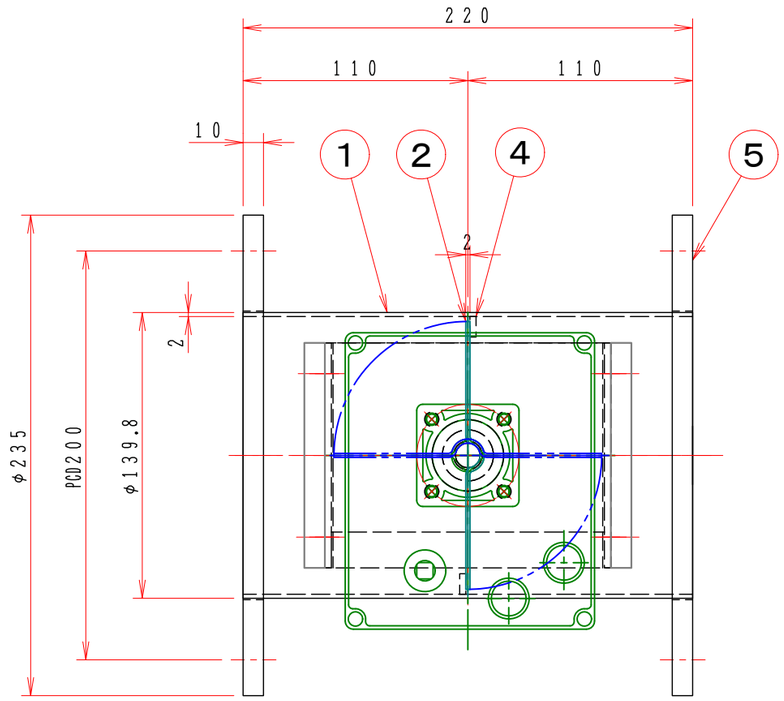

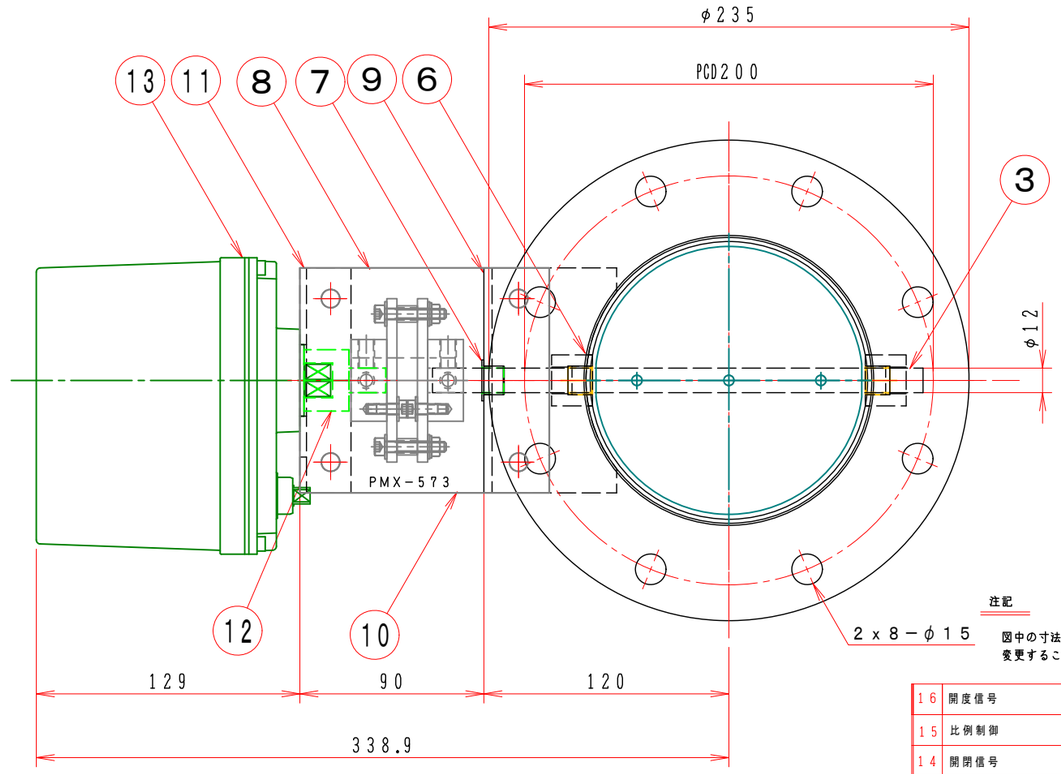

注記

図中の寸法については現場調査及び機器設計等の進捗にともなって変更することがある。

No	部品名称 TITLE	数量 QTY	備考（規格・寸法）(DIMENSIONS)
16	開度信号		オプション
15	比例制御		4－200mmA　オプション
14	開閉信号		オプション
13	ロータリーアクチェーター	1	AE－360 AC－100／200VDC－24V
12	アダプター	1	SS400
11	駆動部取付板	1	SPC 3.2t
10	断熱接続板	2	PMX－573 10t
9	軸受取付基台	1	SUS－304 4.0t
8	耐熱カップリング	1	C－801212L　PMX－573
7	ドライブッシュ	1	LFZF12－10
6	シャフトボス	2	B20112XU
5	フランジ	1	JIS－5K SUS－304 12t
4	羽根当て	1	SUS304 3x10
3	シャフト	1	SUS304 φ12
2	可動羽根	1	SUS304 2.0t
1	ダンパー本体	1	MD－125A SUS304 2.0t

特　記

1．板フランジとケーシング接合部の内面は全溶接、外側は点付溶接。

2．仕上げは内外面酸洗いとする。

3．本図ダンパーの使用範囲は下記の通です。　　外径寸法はインチサイズ（鋼管サイズ）です。

静圧：±2．0KPa以下　風速：20m／s以下　温度：－10～200℃以下

☆　ロータリーアクチェーターは仕様により異なります、別途お問い合せ下さい。

AXE1－□□□　電気結線図

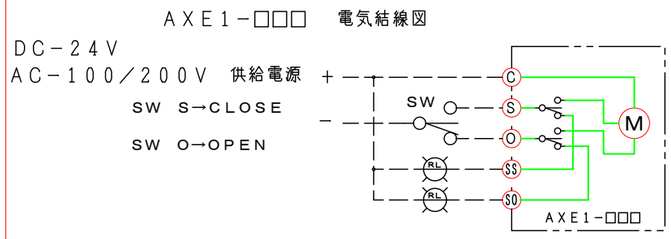

回数 REV.MARK	年月日 DATE	承認 APPROVED BY	変更者 REVISED BY	記事 CONTENTS

変更 REVISIONS

尺度 SCALE 1：3

単位 UNITS

承認 APPROVED BY

検図 CHECKED BY

設計 DESIGNED BY

製図 DRAWN BY Takeda 2006.05.10

名称 TITLE

モーター・ダンパー

EHPMLF－125A－EHU

耐熱200℃（SUS）

栄進空調株式会社
EISHIN KUCHO CO., LTD.

EHPMLF－125A－EHU

01/10

変更回数 REV.MARK 01

M/#　O/#　工事番号 JOB No.

図面番号 DRAWING NO.